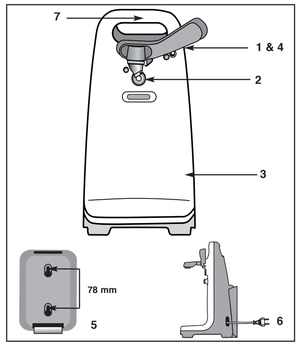

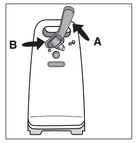

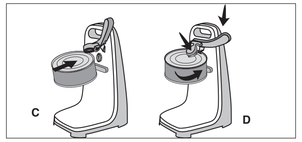

Description F

1 Levier démontable
2 Aimant articulé
3 Bloc moteur
4 Touche marche/arrêt commandée par le levier
5 Support mural
6 Range cordon
7 Poignée de transport

Mise en service

- Posez l'ouvre-boîtes sur le plan de travail ou fixez le sur le mur avec son support mural et branchez l'appareil.
- Relevez le levier de commande et l'aimant articulé **(fig.A).**
- Présentez la boîte légèrement inclinée en faisant reposer son rebord contre la roue dentée **(fig C)**.
- Baissez le levier et appuyez légèrement, rabattez l'aimant, la boîte commence à tourner dès la pénétration du couteau et la découpe se fait automatiquement **(fig D)**.
- Le moteur s'arrête automatiquement quand le couvercle est découpé.
- Maintenez la boîte, relevez le levier, l'aimant retient le couvercle découpé.

conseils pratiques

- Ne pas ouvrir des boites de plus de 15cm de hauteur.
- S'il y a un obstacle (bosse, entaille, soudure ou languette) sur la bordure de la boîte, démarrez l'ouverture après ou ouvrez l'autre côté de la boîte. Certaines boîtes dites " empilables " ne peuvent être ouvertes que d'un seul côté, le plus large.
- Le couvercle des boites en aluminium n'est pas maintenu par l'aimant.

Nettoyage

- Débranchez votre appareil.
- Pour démonter le levier, levez-le, poussez le vers la droite, puis sortez le de son logement **(fig A & B)**
- Lavez le levier dans de l'eau chaude savonneuse, rincez le et laissez le sécher complètement.
- Essuyez le bloc moteur avec un chiffon humide. Ne pas l'immerger.
- Pour remonter le levier, replacez le dans son logement et poussez le vers la gauche.
- Vous pouvez ranger le cordon d'alimentation dans le logement prévu à cet effet **(6).**

Support mural

Placez vos deux points de fixation à la verticale avec un écart de 78 mm **(fig n° 5)** puis placez le support en respectant le sens.

Conseils de sécurité

- Un appareil ménager n'est pas un jouet. Ne le laissez pas à la portée des enfants
- Ne pas laisser pendre le cordon.
- Ne pas immerger l'appareil.
- L'appareil doit être débranché avant chaque nettoyage et entretien.
- Ne jamais tirer sur le cordon.
  N'utilisez un prolongateur que dans la mesure où celui-ci est en par fait état.
- Un appareil électroménager ne doit pas être utilisé si :
  * Le cordon présente des anomalies ou des détériorations.
  * L 'appareil est tombé par terre ou présente des détériora tions visibles.
- Nous ne pouvons engager notre responsabilité en cas d'utilisation non prévue dans la présente notice.
- La sécurité des appareils est conforme aux règles techniques et aux normes en vigueur.
- Courant alternatif seulement. Vérifiez que la tension du réseau correspond bien à celle indiquée sur la plaque de l'appareil.
- Si le câble d'alimentation est endommagé, il doit être remplacé par le fabricant, son service après-vente ou une personne de qualification similaire afin d'éviter un danger.
- L'appareil ne peut pas être ouvert sans un outil spécial, aussi pour toute réparation, il est nécessaire de vous adresser à un réparateur agréé.

ATTENTION : ce produit a été conçu pour un usage domestique. Il ne doit en aucun cas être l'objet d'une utilisation professionnelle pour laquelle nous n'engageons ni notre garantie ni notre responsabilité.

Si votre appareil ne fonctionne pas que faire ?

Vérifiez :
- Le branchement,
- Que votre boîte est correctement positionnée par rapport à l'appareil. Si votre appareil ne fonctionne toujours pas, adressez-vous à un centre service agrée Moulinex (voir liste dans le livret).

Description GB

1 Removable control lever
2 Hinged magnet
3 Motor unit
4 Lever controlled ON/OFF key
5 Wall support
6 Power cord storage recess
7 Carrying handle

Using the can opener

- Place the can opener on the work surface or secure it to the wall with its wall support and connect the appliance.
- Raise the control level and the hinged magnet **(Fig. A).**
- Introduce the can at a slight angle bringing its edge to rest against the toothed wheel **(fig C)**.
- Lower the lever, press slightly and pull down the magnet. The can will start to rotate as soon as the knife penetrates and cutting will proceed automatically **(fig D)**.
- The motor will stop automatically when the lid has been cut.
- Hold the can and raise the lever. The magnet will retain the cut lid.

Practical hints

- Do not open cans measuring more than 15cm in height.
- If there is an obstacle (bump, notch, weld or tab) on the edge of the can, start opening after it or open from the other side of the can. Some "stackable" cans can only be opened from one side, this being the widest.
- Lids of aluminium cans will not be held by the magnet.

Cleaning

- Disconnect your appliance.
- To disassemble the lever, raise it, push it to the right, and then remove it from its recess **(Fig. A & B)**
- Wash the lever in hot soapy water, rinse it and leave it to dry completely.
- Wipe the motor unit with a damp cloth. Do not immerse it.
- To reassemble the lever, replace it in its recess and push it to the left.
- You can store the power supply cord in the recess provided **(6)**.

Wall support

Place your two attachment points vertically with a gap of 78 mm as shown on diagram **No 5** then position the support making sure it is in the correct direction.

Safety instructions

- A household appliance is not a toy. Do not leave it in reach of children.
- Do not let the power cord hang down.
- Do not immerse the appliance.
- The appliance must be disconnected before any cleaning and maintenance. Never pull on the power cord.
- Only use an extension lead if it is in perfect condition.
- A household appliance must not be used if:
  * The power cord shows wear or signs of damage.
  * The appliance has fallen to the ground or shows visible damage.
- The safety of appliances complies with the applicable technical rules and standards.
- Alternating current only. Check that the network voltage corresponds to that shown on the appliance's rating plate.
- The appliance cannot be opened without using a special tool. For any repair, IT IS ESSENTIAL to contact an authorised repairer.

CAUTION:This product has been designed for domestic use only. Any commercial use, inappropriate use or failure to comply with the instructions, the manufacturer accepts no responsibility and the guarantee will not apply.

What to do if your appliance does not operate?

Check:
- the electrical connection
- that your can is correctly positioned in relation to the appliance.
- If you have any product problems or queries, please contact our Customer Relations team first for expert help and advice:

HELPLINE: 0845 602 1454 – UK (calls charged at local rate)
(01) 4751947 – Ireland

Beschrijving NL

1 Demonteerbare hendel
2 Beweegbare magneet
3 Motorblok
4 Aan/uit knop bediend door de hendel
5 Muurhouder
6 Snoeropberging
7 Handgreep voor transport

Inbedrijfstelling

- Zet de blikopener op het werkblad of bevestig hem op de muur met de muurhouder.
- Zet het apparaat aan.
- Licht de bedieningshendel en de beweegbare magneet op **(fig.A).**
- Zet het blik lichtelijk schuin er tegen aan door de rand tegen het kartelwieltje te plaatsen **(fig.C).**
- Laat de hendel zakken en druk lichtjes, duw de magneet omlaag en het blik begint te draaien zodra het mes door het blik snijdt. Dit opensnijden gaat automatisch **(fig.D).**
- De motor stopt automatisch als het deksel helemaal is opengesneden.
- Houd het blik vast, breng de hendel omhoog ; de magneet houdt het opengesneden deksel tegen.

Praktische adviezen

- Geen blikken openmaken die hoger zijn dan 15cm.
- Als er een obstakel aan de rand van het blik zit (bult, inkeping, soldeersel of lipje), begin dan hierachter met het openen of open de andere kant van het blik. Sommige - 'stapelbaar' genoemde, blikken kunnen slechts aan één kant geopend worden, aan de breedste kant.
- Het deksel van aluminium blikken wordt niet vastgehouden door de magneet.

Reiniging

- Trek de stekker van uw apparaat uit het stopcontact.
- Om de hendel te demonteren licht u deze op, druk hem naar rechts, en verwijder de hendel uit de behuizing **(Fig. A & B)**
- Was de hendel in een sopje met warm water. Afspoelen en volledig laten drogen.
- Neem het motorblok af met een vochtige doek. Niet onderdompelen.
- Om de hendel weerte monteren, plaatst u hem terug in de behuizing en drukt u naar links.
- U kunt het elektriciteitssnoer opbergen in de hiervoor bestemde ruimte.

Muurhouder

- Plaats de twee bevestigingspunten verticaal met een afstand van 78 mm zoals aangegeven in bijgevoegd schema.
- Bevestig de houder vervolgens. Let op de monteerrichting.

Veiligheidsadviezen

- Een huishoudelijk apparaat is geen speelgoed. Buiten bereik van kinderen houden.
- Het snoer niet laten hangen.
- Het apparaat niet onderdompelen.
- De stekker van het apparaat moet voor elke schoonmaak- of onderhoudsbeurt uit het stopcontact worden gehaald. Nooit aan het snoer trekken.
- Gebruik alleen een verlengsnoer indien dit in perfecte staat verkeert.
- Een huishoudelijk apparaat mag niet gebruikt worden als :
  * het snoer afwijkingen of beschadigingen vertoont.
  * het apparaat op de grond is gevallen of zichtbare schade vertoont.
- Wij zijn niet aansprakelijk voor gebruik dat niet overeenkomt met wat in deze handleiding staat.
- De veiligheid van de apparaten is conform de technische voorschriften en de van kracht zijnde normen.
- Alleen voor wisselstroom bestemd. Controleer of de netspanning overeenkomt met hetgeen staat aangegeven op het plaatje van het apparaat.
- Het apparaat mag niet geopend worden zonder speciaal gereedschap. Daarom IS HET NOODZAKELIJK zich voor alle reparaties te wenden tot een erkende reparateur.

OPGELET : dit product is bestemd voor huishoudelijk gebruik. Het mag in geen geval gebruikt worden voor professioneel gebruik. Hiervoor stellen wij ons niet aansprakelijk, en de garantie is in dit geval niet geldig.

Wat te doen als uw apparaat niet werkt?

Verifieer :
- of de stekker in het stopcontact zit
- of uw blik goed tegen het apparaat wordt gehouden.

Als uw apparaat nog steeds niet werkt, neem dan contact op met een erkend servicepunt van Moulinex (zie lijst in het serviceboekje).

Beschreibung D

1 Abnehmbarer Hebel
2 Beweglicher Magnet
3 Motorblock
4 Durch den Hebel betätigte Ein-/Aus-Taste
5 Wandhalterung
6 Kabelaufwicklung
7 Transportgriff

Inbetriebnahme

- Stellen Sie den Dosenöffner auf die Arbeitsplatte oder befestigen Sie ihn an der Wandhalterung und schließen Sie das Gerät an der Steckdose an.
- Heben Sie den Betätigungshebel und den beweglichen Magnet nach oben **(Abb. A).**
- Neigen Sie die Dose etwas und halten Sie, so dass das Zahnrad auf den Dosenrand drückt **(Abb. C).**
- Stellen Sie den Hebel nach unten und drücken Sie leicht an, klappen Sie den Magnet nach unten. Die Dose beginnt sich zu drehen, sobald das Messer eindringt und wird automatisch geöffnet **(Abb. D).**
- Der Motor stoppt automatisch, sobald der Deckel aufgeschnitten ist.
- Halten Sie die Dose fest, heben Sie den Hebel an und der Magnet hält den aufgeschnittenen Deckel fest.

Praktische Hinweise

- Keine Dosen öffnen, die höher als 15 cm sind.
- Wenn am Dosenrand ein Hindernis vorhanden ist (Beule, Kerbe, Schweißstelle oder Lasche), beginnen Sie das Öffnen nach dieser Stelle oder öffnen Sie die andere Seite der Dose.
- Bestimmte stapelbare Dosen können nur von einer Seite, der breiteren, geöffnet werden.
- Der Magnet kann keine Deckel von Aluminiumdosen halten.

Reinigung

- Den Netzstecker aus der Steckdose ziehen
- Zum Abnehmen des Hebels diesen anheben, nach rechts drücken und dann aus seinem Sitz ziehen **(Fig. A & B)**
- Den Hebel mit heißem Wasser und Geschirrspülmittel reinigen, spülen und vollständig trocknen lassen.
- Den Motorblock mit einem feuchten Tuch reinigen. - Das Gerät nicht in Wasser tauchen.
- Um den Hebel wieder zu montieren, diesen in seinem Sitz anbringen und dann nach links drücken.
- Sie können das Netzkabel in dem dafür vorgesehen Fach verstauen.

Wandhalterung

Bringen Sie die zwei Haltepunkte senkrecht mit einem Abstand von 78 mm (wie auf Schema **Nr. 5** gezeigt) an und bringen Sie dann die Halterung an. Achten Sie dabei auf oben und unten.

Sicherheitshinweise

- Ein Haushaltsgerät ist kein Kinderspielzeug. Das Gerät außerhalb der Reichweite von Kindern verwenden und aufbewahren.
- Lassen Sie das Netzkabel nicht herunterhängen.
- Das Gerät nicht in Wasser tauchen.
- Vor jeder Reinigung und Wartung ist der Netzstecker zu ziehen. Nie am Netzkabel ziehen.
- Verwenden Sie ein Verlängerungskabel nur dann, wenn es in ordnungsgemäßem Zustand ist.
- Ein Elektrogerät darf nicht in Betrieb genommen werden, wenn:
  * das Kabel sichtbare Anomalien oder Beschädigungen aufweist.
  * das Gerät zu Boden gefallen ist oder sichtbar beschädigt ist.
- Bei einer Verwendung, die nicht dieser Anleitung entspricht, übernehmen wir keine Haftung.
- Die Gerätesicherheit entspricht den geltenden technischen Vorschriften und Normen.
- Nur Wechselstrom. Überprüfen Sie, dass die Spannung des Netzanschlusses der auf dem Typenschild am Gerät angegebenen Spannung entspricht.
- Das Gerät kann nur mit Spezialwerkzeug geöffnet werden. Deshalb IST ES NOTWENDIG, sich für Reparaturen an einen autorisierten Moulinex-Servicestützpunkt (siehe Adressenliste im Serviceheft) zu wenden.

ACHTUNG: Dieses Produkt wurde für den Haushaltsgebrauch entwickelt. Es darf auf keinen Fall gewerblich verwendet werden. Im Fall einer gewerblichen Nutzung gilt die Garantie nicht und es kann keine Haftung übernommen werden.

Was tun, wenn Ihr Gerät nicht funktioniert?

Überprüfen Sie:
- ob das Gerät richtig angeschlossen ist
- ob Ihre Dose korrekt am Gerät positioniert ist.

Wenn Ihr Gerät immer noch nicht funktioniert, wenden Sie sich an den Moulinex-Kundendienst bzw. einen autorisierten Moulinex-Servicestützpunkt (siehe Adressenliste im Serviceheft).

Descripción E

1 Palanca desmontable
2 Imán articulado
3 Bloque motor
4 Tecla funcionamiento/parada dirigida por la palanca
5 Soporte mural
6 Espacio para guardar el cable
7 Asa de transporte

Puesta en servicio

- Coloque el abrelatas sobre la superficie de trabajo o fíjelo a la pared con su soporte mural y conecte el aparato.
- Levante la palanca y el imán articulado **(fig. A).**
- Coloque la lata ligeramente inclinada haciendo que su borde repose contra la rueda dentada **(fig. C).**
- Baje la palanca y apoye ligeramente, baje el imán, la lata comienza a girar tan pronto como penetra la cuchilla y el corte se hace automáticamente**(fig. D).**
- El motor se para automáticamente cuando se ha cortado la tapa.
- Sujete la lata, levante la palanca. El imán retiene la tapa cortada.

Consejos prácticos

- No abrir latas de más de 15 cm de altura.
- Si hay un obstáculo (abolladura, muesca, soldadura o lengüeta) en el borde de la tapa inicie la abertura después del obstáculo o abra el otro lado de la lata. Ciertas latas apilables sólo se pueden abrir por un lado, el más ancho.
- El imán no sujetará la tapa de las latas de aluminio.

Limpieza

- Desconecte el aparato.
- Para desmontar la palanca, levántela, empújela hacia la derecha y sáquela de su alojamiento **(Fig. A & B)**
- Lave la palanca con agua caliente jabonosa, aclárela y déjela secar completamente.
- Limpie el bloque motor con un paño húmedo. No lo sumerja.
- Para montar la palanca, póngala en su alojamiento y empújela hacia la izquierda **.**
- Puede guardar el cable de alimentación en el alojamiento previsto a este efecto.

Soporte mural

Coloque sus dos puntos de fijación verticalmente con una separación de 78 mm, como se indica en el esquema **n° 5** y coloque el soporte respetando este sentido.

Consignas de seguridad

Un aparato doméstico no es un juguete. No lo deje al alcance de los niños.
- No deje colgar el cable.
- No sumerja el aparato en agua.
- El aparato se debe desconectar antes de cada limpieza y mantenimiento. Nunca tire del cable para desconectarlo o transportarlo.
- Utilice un alargadorr sólo si está en perfecto estado.
- Un aparato electrodoméstico no se debe utilizar si:
  * el cable presenta anomalías o deterioros.
  * el aparato se ha caído al suelo o presenta deterioros visibles.
- No podemos comprometer nuestra responsabilidad en caso de utilización no conforme con estas instrucciones.
- La seguridad de los aparatos está conforme con las reglas técnicas y con las normas en vigor.
- Utilice solamente corriente alterna. Verifique que la tensión de la red corresponde efectivamente con la indicada en la placa del aparato.
- El aparato no se puede abrir sin una herramienta especial, así, para cualquier reparación, ES NECESARIO dirigirse a un Servicio Técnico homologado.

ATENCION: este aparato ha sido diseñado para un uso doméstico. En ningún caso debe ser objeto de una utilización profesional para la que no comprometemos ni nuestra garantía ni nuestra responsabilidad.

¿Qué hacer si el aparato no funciona?

Verifique:
- La conexión
- Que su lata está en una posición correcta respecto al aparato.
- Si el aparato aún no funciona, diríjase a un centro de servicio homologado Moulinex (ver lista en el cuaderno de servicio).

Descrizione I

1 Leva smontabile
2 Calamita
3 Blocco motore
4 Tasto ON/OFF comandato dalla leva
5 Supporto a parete
6 Avvolgicavo
7 Maniglia di trasporto

Messa in funzione

- Appoggiare l'apriscatole sul piano da lavoro o fissarlo alla parete con l'apposito supporto e collegarlo alla rete elettrica.
- Alzare la leva di comando e la calamita **(fig. A)**
- Inserire la scatola leggermente inclinata, appoggiandone il bordo contro la ruota dentata **(fig. C)**
- Abbassare la leva e premere leggermente, richiudere la calamita, la scatola inizia a girare non appena la lama penetra, il taglio avviene automaticamente **(fig. D)**
- Il motore si ferma automaticamente quando il coperchio è tagliato.
- Tenere la scatola con una mano, sollevare la leva, la calamita trattiene il coperchio tagliato.

Consigli pratici

- Non aprire scatole di più di 15 cm di altezza.
- Se sul bordo della scatola c'è un ostacolo (gobba, taglio, saldatura o linguetta), iniziare l'apertura oltrepassandolo o aprire la scatoletta a partire dall'altro lato. Alcune scatolette impilabili possono essere aperte da un solo lato, quello più largo.
- Il coperchio delle scatole di alluminio non è mantenuto dalla calamita.

Pulizia

- Disinserire l'apparecchio.
- Per smontare la leva, alzarla, spingerla verso destra, poi estrarla dall' apposito vano **(Fig. A & B)**
- Lavare la leva con acqua calda saponata, sciacquarla e lasciarla asciugare completamente.
- Asciugare il blocco motore con un panno umido. Non immergerlo nell'acqua.
- Per rimontare la leva, riposizionarla nel relativo vano e spingerla verso sinistra.
- Il cavo può essere riposto nell'apposito alloggiamento.

Supporto a parete

Posizionare i due punti di fissaggio verticalmente, ad una distanza di 78 mm, come indicato sullo schema **n°5**, poi posizionare il supporto rispettandone il senso.

Norme di sicurezza

- Un elettrodomestico non è un giocattolo: pertanto, deve sempre essere tenuto al di fuori dalla portata dei bambini.
- Non lasciare pendere il cavo.
- Non immergere l'apparecchio nell'acqua.
- L'apparecchio deve essere disinserito prima di procedere alla pulizia od alla manutenzione. Non tirare mai il cavo.
- Utilizzare una prolunga solo qualora sia in perfetto stato.
- Un elettrodomestico non deve mai essere utilizzato qualora:
  * il cavo di alimentazione presenti anomalie o sia danneggiato;
  * l'apparecchio sia caduto a terra o presenti danni visibili.
- Si declina qualsiasi responsabilità per un eventuale utilizzo non previsto dalle presenti istruzioni.
- La sicurezza degli apparecchi è conforme alle regole tecniche ed alle norme vigenti.
- Utilizzare solo corrente alternata. Verificare che la tensione di alimentazione della rete elettrica corrisponda effettivamente a quella indicata sulla targhetta segnaletica dell'apparecchio.
- L'apparecchio non può essere aperto senza un utensile speciale; pertanto, per qualsiasi riparazione È NECESSARIO rivolgersi ad un centro assistenza autorizzato.

ATTENZIONE: questo prodotto è stato progettato per un uso domestico. In alcun caso deve essere oggetto di un uso professionale, per il quale si declina qualsiasi responsabilità e non si assicura alcuna garanzia.

Se l'apparecchio non funziona, cosa fare?

Verificare:
- il collegamento alla rete elettrica,
- che la scatola sia correttamente posizionata rispetto all'apparecchio.

Se l'apparecchio continua a non funzionare, rivolgersi ad un Centro Assistenza autorizzato Moulinex (vedi elenco nell'opuscolo service).

Descrição P

1 Alavanca desmontável
2 Íman articulado
3 Bloco do motor
4 Tecla ligar/desligar comandada através da alavanca
5 Suporte mural
6 Enrolador de fio
7 Pega para transporte

Colocação em funcionamento

- Coloque o abre-latas sobre a superfície de trabalho ou fixado a uma parede com o respectivo suporte mural e ligue o aparelho.
- Levante a alavanca de comando e o ímam articulado **(fig.A).**
- Posicione a lata ligeiramente inclinada encostando o seu bordo à roda dentada **(fig.C).**
- Baixe a alavanca e prima ligeiramente, baixe o ímam, a lata começa a rodar quando a lâmina penetra e o corte faz-se automaticamente. **(fig.D).**
- O motor pára automaticamente quando a tampa estiver cortada.
- Segure na lata, levante a alavanca, o ímam retém a tampa cortada.

Conselhos práticos

- Não abrir latas com mais de 15cm de altura.
- Se houver um obstáculo (bossa, entalhe, soldadura ou lingueta) no rebordo da lata, comece a abertura depois do obstáculo ou abra o outro lado da lata. Algumas latas designadas" empilháveis " só podem ser abertas de um lado, o mais largo.
- A tampa das latas de alumínio não é mantida pelo ímam.

Limpeza

- Desligue o seu aparelho.
- Para desmontar a alavanca, empurre-a para a direita, em seguida retire-a do seu compartimento **(Fig. A & B)**
- Lave a alavanca com água quente e sabão, passe-a por água e deixe-a secar completamente.
- Limpe o bloco do motor com um pano húmido. Não colocar dentro de água.
- Para montar de novo a alavanca, volte a colocá-la no respectivo compartimento e empurre-a para a esquerda.
- Pode arrumar o fio eléctrico no espaço previsto para esse efeito**(6).**

Suporte mural

Coloque os dois pontos de fixação na vertical, a uma distância um do outro de 78 mm como indicado no esquema **n° 5** em seguida coloque o suporte respeitando o sentido.

Conselhos de segurança

- Um electrodoméstico não é um brinquedo. Mantenha-o fora do alcance das crianças. Não deixe o fio pendurado.
- Não colocar o aparelho dentro de água.
- Desligar o aparelho antes de qualquer limpeza ou manutenção. Não desligar puxando pelo fio eléctrico.
- Só utilizar uma extensão se esta última estiver estragada.
- Um aparelho electrodoméstico não deve ser utilizado se:
  * o fio apresentar anomalias ou deteriorações.
  * o aparelho tiver caído no chão ou apresentar estragos visíveis.
- A garantia perde a sua validade se o aparelho for utilizado para fins não previstos folheto.
- A segurança dos aparelhos está em conformidade com as regras técnicas e com as normas vigentes.
- Corrente alternativa exclusivamente. Verifique se a tensão da rede se coaduna com a indicada na placa de características do aparelho.
- O aparelho não pode ser aberto sem uma ferramenta especial, para a sua reparação, É NECESSÁRIO dirigir-se a um serviço pós-venda.

ATENÇÃO: este produto foi concebido para uma utilização doméstica. Em nenhum caso deverá ser objecto de uma utilização profissional, se o fizer a garantia perde a sua validade.

Se o seu aparelho não funciona, o que fazer?

Verifique:
- a ligação
- se a lata está correctamente posicionada em relação ao aparelho. Se o seu aparelho continuar sem funcionar, dirija-se a um serviço pós-venda Moulinex (ver lista no folheto de serviço).

Beskrivelse DK

1 Aftageligt håndtag
2 Bevægelig magnet
3 Motordel
4 Tænd/sluk-knap, der styres med håndtaget
5 Vægholder
6 Ledningsoprul
7 Håndtag til transport

Ibrugtagning

- Anbring dåseåbneren på arbejdsfladen eller fastgør den på væggen med vægholderen, og tilslut apparatet.
- Løft styrehåndtaget og den bevægelige magnet **(fig.A).**
- Tag dåsen og hold den lidt på skrå, med dåsens kanter hvilende mod tandhjulet **(fig.C).**
- Sænk håndtaget og giv et let tryk, slå magneten ned. Dåsen begynder at dreje, så snart kniven trænger ned, og opskæringen sker automatisk **(fig.D)**.
- Motoren stopper automatisk, når låget er skåret op.
- Hold dåsen og løft håndtaget. Magneten holder på det åbnede låg.

Praktiske råd

- Dåsen, der skal åbnes, må højst være 15 cm høj.
- Hvis der er "forhindringer" på dåsens kant (buler, revner, sammensvejsninger eller metaltakker), kan man starte dåseåbningen efter disse hindringer, eller åbne dåsen fra den anden side af. Visse dåser eks. dåser, der kan stables - kan kun åbnes fra én side af, nemlig fra den største side.
- Magneten kan ikke holde på dåselåg af aluminium.

Rengøring

- Afbryd apparatet og hiv stikket ud.
- Afmonter håndtaget ved at lette det og skubbe det til højre og derefter fjerne det fra sin plads **(fig. A&B).**
- Vask håndtaget i vand med opvaskemiddel i. Skyl og tør det grundigt bagefter.
- Tør motordelen af med en fugtig klud. Motordelen må ikke kommes i vand.
- Håndtaget monteres igen ved at sætte det på plads og skubbe det til venstre.
- Ledningen kan opbevares i det rum, der er beregnet hertil **(6)**.

Vægholder

Placér de to fastgøringspunkter på en lodret linje med 78 mm imellem dem, som angivet i diagram **nr. 5**. Anbring derefter vægholderen lodret.

Sikkerhedsanvisninger

- Et elektrisk apparat er ikke noget legetøj. Det må ikke anbringes inden for børns rækkevidde. Ledningen må aldrig hænge frit.
- Apparatet må ikke kommes i vand.
- Apparatet skal afbrydes og stikket hives ud, for rengøring og vedligeholdelse. Apparatet må aldrig afbrydes ved at hive i ledningen.
- Anvend kun en forlængerledning, der er i perfekt stand.
- Et elektrisk apparat må ikke anvendes, hvis:
- ledningen har uregelmæssigheder eller beskadigelser
- apparatet har været tabt på gulvet eller har synlige beskadigelser.
- Vores ansvar dækker ikke anvendelse af apparatet, der ikke er i overensstemmelse med denne brugsanvisning.
- Apparatets sikkerhed er i overensstemmelse med tekniske regler og gældende standarder.
- Udelukkende vekselstrøm. Kontrollér at spændingen på elnettet svarer til den angivne på apparatets mærkeplade.
- Apparatet kan kun åbnes med et specielt værktøj. DE SKAL derfor henvende Dem til et autoriseret reparationssted i tilfælde af reparationer.

VIGTIGT: Apparatet er beregnet til husholdningsmæssigt brug. Det må under ingen omstændigheder anvendes i erhvervsøjemed. I tilfælde heraf dækker hverken vores garanti eller ansvar.

Hvad gør De, hvis apparatet ikke virker?
Kontrollér:
- at apparatet er tilsluttet
- at dåsen er anbragt rigtigt i forhold til apparatet.

Henvend Dem til et autoriseret Moulinex-servicecenter, hvis apparatet stadig ikke virker (se listen i servicehåndbogen).

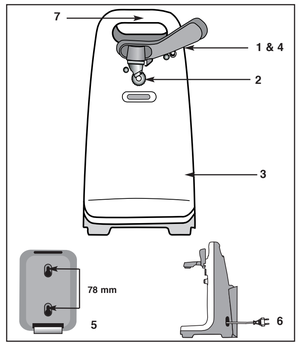

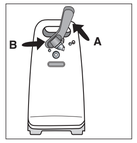

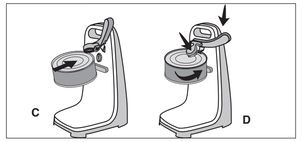

Popis

Tür

1 Sökülebilir kol
2 Mıknatıs
3 Motor
4 Kol ile açma/kapama
5 Duvar askısı
6 Kablo sarma bölümü
7 Tutma yeri

Kulanım talimatları

- Konserve açacağını masaya veya duvara sabitleyin ve fişi prize takın.
- Kumanda kolunu ve mıknatısı kaldırın **(resim A)**
- Konserve kutusunu hafifçe yana eğik olarak dişliye yaslayın.
- Kolu hafifçe iterek aşağı çevirin ve mıknatısı asıl konumuna getirin. **(resim C)**
- Bıçak, konserve kutusuna girdiği anda dönmeye başlar ve kutu otomatik olarak açılır **(resim D)**.
- Kapak kesilip, konserve kutusu açıldığı anda, motor kendiliğinden durur.
- Konserve kutusunu tutup kolu kaldırın; kesilen kapak mıknatıs tarafından tutulur.

Pratik öneriler

- 15 cm.'den büyük konserve kutularını açmayın.
- Konservenin kenarında engel varsa (yamukluk, kaynak noktası, eğiklik vs.), açmaya engelin hemen önündeki noktadan başlayın.
- Üstüste yerleştirilebilen konserve kutuları, sadece geniş yanlarından açılabilir.
- Mıknatıs, alüminyum konserve kapaklarını tutamaz.

Bakım

- Cihazı prizden çekin.
- Kolu kaldırın, sağa yatırın ve çıkarın. **(res. C)**
- Kolu, sıcak, sabunlu veya deterjanlı suda yıkayın, durulayın ve kurutun.
- Motoru nemli bezle silin, suya sokmayın.
- Kolu yerine takın ve sola döndürün.
- Cihazın kablosunu, sarma bölümüne yerleştirebilirsiniz.

Duvara asma
Şekil C'deki gibi 8mm arayla dikey olarak iki sabitleme noktası belirleyin. Daha sonra askıyı doğru yönde takın.

GÜVENLİK TALİMATLARI

- Cihaz oyuncak değildir. Çocukların ulaşabilecekleri yerlerde bırakmayın, Kablonun sarkmasına engel olun.
- Cihazı suya sokmayın.
- Her bakım ve temizlik öncesi, cihaz prizden çekilmelidir. Asla kablosundan çekmeyin.
- Hasarsız uzatma kablosu kullanın.
- Cihaz aşağıdaki durumlarda kullanılmamalıdır:
  * kabloda hasar varsa
  * cihaz yere düşmüş veya görülür biçimde hasar gördüyse.
- Cihaz, kullanım talimatları dışında kullanıldığında garanti geçersiz olur.
- Cihazın güvenliği, teknik kurallara ve mevcut yönergelere uygundur.
- Şebeke elektriğinin, cihazın etiketinde belirtilmiş olan değerlerle aynı olduğundan emin olun.
- Cihaz, sadece özel bir alet ile açılabilir. Her türlü onarım YETKİLİ SERVİS tarafından yapılmalıdır.

DİKKAT : Bu ürün, sadece ev içinde kullanılmak için tasarlanmıştır. Asla profesyonel amaçlarla kullanmayın, bu durumlarda garanti geçerli değildir ve üretici sorumluluk taşımaz.

Cihaz çalışmadığı durumlarda ne yapılmalı?

Aşağıdakileri kontrol edin :
- Cihaz prize takılı mı?
- Konserve kutusunun pozisyonu doğru mu?

Cihaz yine çalışmıyorsa, Moulinex yetkili servisine başvurun. (bkz. servis kitapçığında bulunan liste).

Laitteen osat

SUO

1 Irrotettava vipu
2 Nivelmagneetti
3 Moottori
4 Vivulla sädettävä näppäin Päällä/Pois päältä
5 Seinäkiinnitin
6 Johdon säilyttäminen
7 Kahva

Käyttöönotto

- Pane säilykerasian avaaja työtasolle tai kiinnitä se seinälle ja kytke laite sähköverkkoon.
- Nosta säätövipu ja nivelmagneetti **(kuva A).**
- Aseta vinossa asennossa tölkin reuna hammaspyörän luokse.
- Paina kevyesti vipua alaspäin ja laita nivelmagneetti alkupäreiseen asentoon **(kuvaC).**
- Heti kun veitsi läpileikkaa säilykerasian, alkaa säilyke pyörimään, ja avaaminen tapahtuu automaattisesti **(kuvaD).**
- Kun kansi on auki, moottori pysähtyy automaattisesti.
- Pidä säilykkeestä kiinni ja nosta vipu, magneetti pitää poisleikatun kannen kiinni itsessään.

Käytännöllisiä neuvoja

- Älä avaa laitteessa säilykepurkkeja, jotka ovat korkeampia kuin 15 cm.
- Jos säilykkeen reuna on vahingoittunut (kupera, lovi), aloita avaaminen esteen vierestä tai avaa säilyke toisesta reunasta.
- Huomioi, että jotkin säilykkeet voidaan avata vain yhdeltä puolelta.
- Alumiinitölkkien kannet eivät pysy magneetissa kiinni.

Puhdistus

- Irrota laite sähköverkosta.
- Vivun irrottamista varten, nosta sitä ja siirrä oikealle ja ota se pois. **(kuva A&B)**
- Pese vipu lämpimällä astianpesuainevedellä, huuhtele ja anna kuivua kokonaan.
- Puhdista moottoriy kostealla liinalla. Älä kasta sitä veteen.
- Kun kiinnität vivun takaisin, aseta se paikalleen ja siirrä vasemmalle.
- Johdon voit laittaa sille tarkoitettuun tilaan **(6)**.

Seinään kiinnittäminen
Sijoita kaksi kiinnitys kohtaa pystysuoraan siten, että väliin jää 78 mm, kuten kuvassa nro. **5** neuvotaan, aseta sen jälkeen kiinnitin kunnolla kiinni.

Turvaohjeet

- Älä jätä laitetta lasten ulottuville. – Älä anna johdon riippua vapaana.
- Älä kasta laitetta veteen.
- Irrota johto seinästä ennen jokaista puhdistuskertaa tai kunnossapitotoimenpidettä. Älä koskaan irrota johtoa vetämällä johdosta.
- Jos käytät jatkojohtoa, varmista että se on hyvässä kunnossa.
- Sähkölaitetta ei saa käyttää, jos:
  * johdossa on joitakin säännöttömyyksiä tai se on vahingoittunut.
  * se on pudonnut tai on selvästi vahingoittunut.
- Tapauksissa, joissa konetta on käytetty väärin, olemme vapaita vastuusta.
- Laitteen turvallisuus täyttää tekniliset säännökset ja voimassa olevat normit.
- Käytä vain katkovirtaa. Varmista, että jännite verkossa on sama kun mikä on merkitty laitteen tarraan.
- Laitetta ei voi avata ilman erikoistyökalua, ja kaikki korjaukset ON SUORITETTAVA valtuutetussa huoltoliikkeessä (Suomen Huoltopalvelu Oy).

HUOM: tämä tuote on tarkoitettu vain kotikäyttöön. Se ei sovi missään tapauksessa ammattilaiskäyttöön. Takuu ei ole voimassa, mikäli laitetta käytetään ammattilaiskäytössä.

Mitä tehdä, jos laite ei toimi?

Varmista:
- että laite on kytketty sähköverkkoon
- että tölkki on asennettu oikein laitteeseen

Jos laite ei kaikesta huolimatta toimi, käänny valtuutetun huoltoliikkeen puoleen (katso luettelosta huoltokirjasesta).

Beskrivelse

N

1 Avtakbar arm
2 Leddelt magnet
3 Motorenhet
4 På/av-tast styrt med armen
5 Veggstativ
6 Rom til å rydde på plass ledningen
7 Bærehåndtak
- Sett boksåpneren på benkeplaten eller fest den på veggen med dens

Igangsetting

veggstativ og sett i stopselet.
- Hev styrearmen og den leddelte magneten **(fig.A).**
- Hold boksen litt på skrå slik at kanten hviler mot tannhjulet **(fig.C)**.
- Senk armen og trykk forsiktig, trekk ned magneten. Boksen begynner å dreie så snart kniven er trengt inn og den åpnes automatisk**(fig.D)**.
- Motoren stanser automatisk når lokket er åpnet.
- Hold boksen, løft opp armen og magneten holder tilbake det utskjærte lokket.
- Ikke åpne bokser som er høyere enn 15 cm.

Praktiske råd

- Hvis det finnes en hindring (bulk, hakk, sveising eller strimmel) på bokskanten, starter du åpningen etter eller du åpner på den andre siden av boksen. Enkelte bokser som kan stables oppå hverandre, kan bare åpnes på én side, den bredeste.
- Lokket på aluminiumsbokser holdes ikke tilbake av magneten.

Rengjøring

- Ta stopselet ut av kontakten.
- Hvis du vil demontere armen, løfter du den og skyver den mot høyre, og så tar du den ut **(fig. A&B)**
- Vask armen i varmt vann med oppvaskmiddel, skyll av og la den tørke helt.
- Tørk av motorenheten med en fuktig klut. Ikke dypp den ned i vann eller andre væsker.
- For å sette armen på plass igjen plasserer du den på dens plass og skyver den mot høyre.
- Du kan rydde ledningen på plass i det ledningerommet **(6).**

Veggstøtte
Sett de to festepunktene loddrett med en avstand på 78 mm slik det angis i skjema nr. **5,** og sett på stativet i rett retning.
- Et husholdningsapparat er ingen leke. Apparatet oppbevares utilgjen-

Sikkerhetsinstrukser

gelig for barn.
- Ikke la ledningen henge ned.
- Ikke dypp apparatet ned i vann eller andre væsker.
- Apparatet skal frakoples før rengjøring og vedlikehold. Aldri dra i ledningen.
- Hvis du bruker skjøteledning, må denne være i god stand.
- Et husholdningsapparat skal ikke brukes hvis:
- ledningen viser tegn på feil eller skader.
- apparatet er falt i gulvet eller har tydelige skader.
- Vi frasier oss ethvert ansvar i tilfelle bruk som ikke er nevnt i denne veiledningen.
- Apparatenes sikkerhet er i samsvar med gjeldende tekniske regler og standarder.
- Bare vekselstrøm. Kontroller at nettspenningen stemmer overens med spenningen på apparatets merkeplate.
- Apparatet skal ikke åpnes uten spesialverktøy, og DET ER NØDVENDIG å henvende seg til et godkjent reparatørfirma for enhver reparasjon.

NB: Dette apparatet er kun beregnet på hjemmebruk. Det skal under ingen omstendighet være gjenstand for faglig bruk for hvilken vi frasier oss ethvert ansvar.

Hva gjør du hvis apparatet ikke fungerer?

Kontroller:
- at stopselet sitter skikkelig i
- at boksen din står riktig i forhold til apparatet.

Hvis apparatet fremdeles ikke fungerer, må du ta kontakt med et godkjent Moulinex servicesenter (se liste i serviceheftet).

Beskrivning

S

1 Borttagbar spak
2 Ledad magnet
3 Motorblock
4 Knapp På/Av styrd av spaken
5 Väggstöd
6 Sladdförvaring
7 Transporthandtag
- Ställ konservöppnaren på diskbänken eller sätt den på väggstödet

Igångsättning

och anslut apparaten.
- Lyft styrspaken och den ledade magneten **(bild A).**
- Håll konservburken och luta den lätt mot kugghjulet **(bild C)**.
- Sänk spaken med en lätt tryckning och fäll ned magneten. När kniven har trängt in börjar burken gå runt och skär automatiskt upp locket **(bild D)**.
- Motorn stannar automatiskt när locket är uppskuret.
- Håll burken och lyft spaken. Det uppskurna locket hålls av magneten.
- Ikke åpne bokser som er høyere enn 15 cm.
- Öppna inte burkar som är högre än 15 cm.

Praktiska råd

- Om det finns ett hinder (buckla, snitt, svets eller spont) på burkens kant kan skärningen börja efter hindret eller så kan burkens andra sida öppnas. Vissa så kallade stapelbara burkar kan bara öppnas från en sida, den bredaste sidan.
- Aluminiumburkars lock kan inte hållas av magneten.

Rengöring

- Koppla ifrån apparaten.
- För att montera ned spaken, lyft upp, skjut åt höger och ta ut den från fästet **(bild A&B).**
- Tvätta spaken i varmt tvålvatten, skölj och låt den fullständigt torka.
- Torka av motorblocket med en fuktad trasa. Doppa inte motorblocket i vatten.
- För att sätta tillbaka spaken, sätt den i fästet och skjut den åt vänster.
- Du kan stoppa sladden i sladdförvaringen.

Vaggstod
De två fästpunkterna placeras vertikalt med 78 mm mellanrum enligt bild nr **5**, sätt därefter upp stödet, se till att det placeras i rätt riktning.

- En hushållsapparat är inte en leksak. Förvara den utom räckhåll för

Säkerhetsråd

barn.
- Låt inte sladden hänga ned.
- Doppa inte apparaten i vatten.
- Apparaten ska vara frånkopplad före rengöring och underhåll. Dra aldrig i sladden.
- Använd bara förlängningssladd i perfekt tillstånd.
- Hushållsapparaten får inte användas om
- sladden har skador eller fel,
- apparaten har tappats i golvet eller har synliga skador.
- Vi frånsäger oss allt ansvar vid annan användning än den som anges i denna anvisning.
- Apparaternas skyddd överensstämmer med gällande tekniska regler och standarder.
- Enbart avsedd för växelström. Kontrollera att nätspänningen överensstämmer med den spänning som anges på apparatens platta.
- Apparaten kan bara öppnas med ett specialverktyg, därför MÅSTE du vända dig till en auktoriserad verkstad för reparationer.

Varning: denna produkt är avsedd för hemmabruk. Den ska inte under några omständigheter användas i yrkesbruk, om så sker frånsäger vi oss allt ansvar och vår garanti gäller inte.

Vad ska jag göra om apparaten inte fungerar?

Kontrollera
- nätanslutningen,
- att konservburken hålls i rätt läge i förhållande till apparaten.

Om apparaten fortfarande inte fungerar, kontakta Moulinex servicecenter (se lista i serviceboken).

25440043
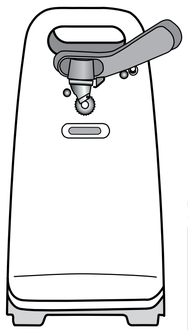
Moulinex